Maßabnahmeformular

für Stahlzargenummantelung

Bitte unbedingt mit Ihrer Bestellung an Wippro senden!

Kunde: ..... Datum: .....

Kom: .....

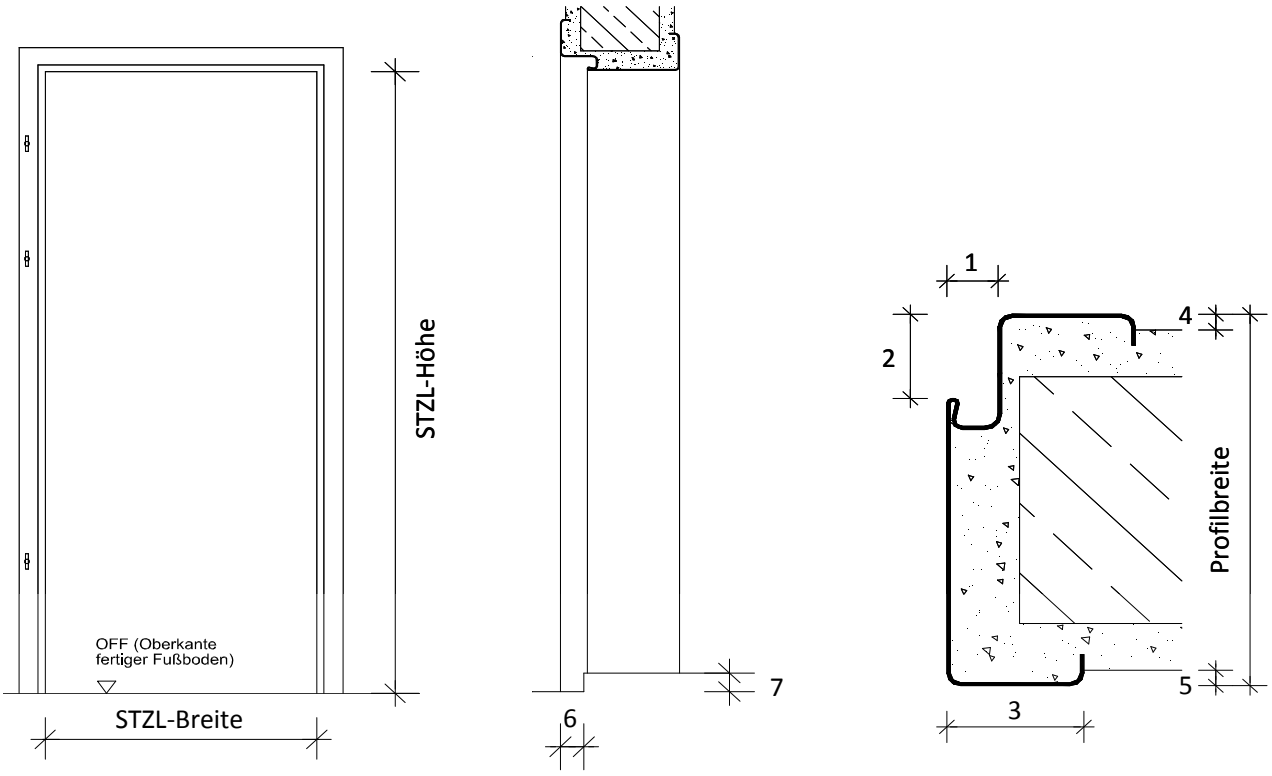

Pos.- Bezeichnung bitte lt. Bestellschein für Wippro-Innentüren verwenden!.
Maße in mm eintragen

Pos.	L / R	STZL-Breite	STZL-Höhe	Profilbreite	1	2	3	4	5	6	7